STOPA FUNDAMENTOWA D3.42 m szt. 2

SKALA:1:25

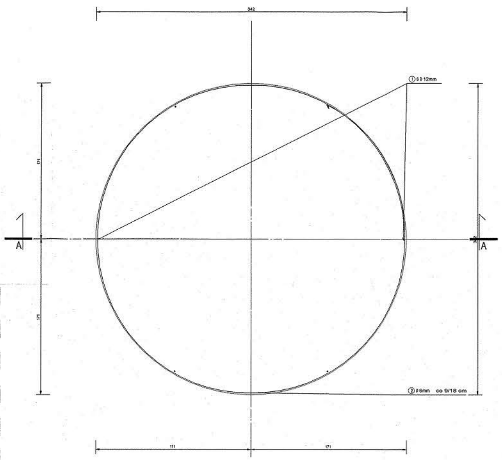

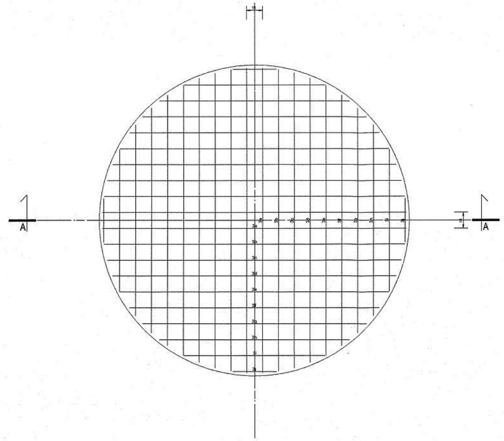

WYKAZ STALI ZBROJENIOWEJ

NR	Średnica [mm] #	Długość [cm]	Ilość [szt.]	DŁUGOŚĆ CAŁKOWITA [m] 34GS #6	#12	#12	
1	12	111	6		6.67		
2	6	1254	3	37.61			
3a	12	336	4			13.42	
3b	12	332	4			13.27	
3c	12	324	4			12.98	
3d	12	313	4			12.51	
3e	12	297	4			11.87	
3f	12	275	4			11.02	
3g	12	247	4			9.89	
3h	12	210	4			8.39	
3i	12	156	4			6.25	
3j	12	48	4			1.93	
DŁUGOŚĆ OGÓŁEM [m]				37.61	6.67	101.54	
MASA JEDNOSTKOWA [kg/m]				0.222	0.888	0.888	
MASA OGÓŁEM [kg]				8.35	5.92	90.17	
MASA RAZEM DLA 1 szt. [kg]				104.44			
MASA RAZEM DLA 2 szt. [kg]				208.88			

BETON KONSTRUKCYJNY B25

STAL ZBROJENIOWA 34GS

PRZEKRÓJ A-A

SKALA:1:25

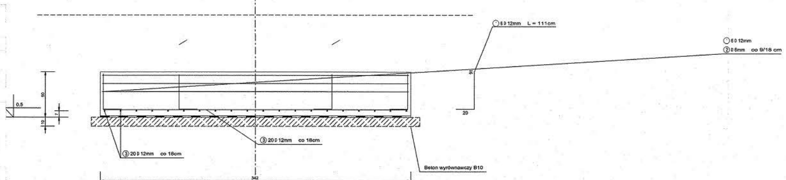

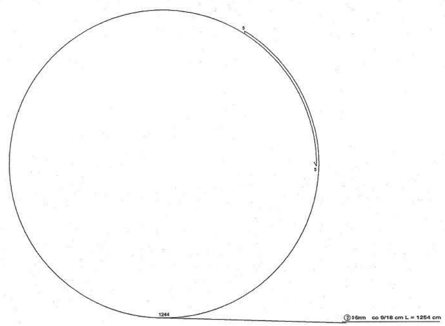

JEDNOSTKA PROJEKTOWA:	ANI Pracownia Projektowa Mrowino ul.Radziwoja 1 62-090 Rokietnica		LOGO:
TEMAT:	Fundamenty pod urządzenia		Nr zlec.: 03/2010
OBIEKT:	Instytut Chemii Bioorganicznej PAN		Faza: PT
ADRES:	Poznań ul.Noskowskiego 12/14		Data: kwiecień 2010
TYTUŁ RYSUNKU:	Fundament Poz.1		Wydanie:
PROJEKTANT:	Tytuł: inż. Imię: Kazimierz Nazwisko: Piatkiewicz	Kazimierz Piatkiewicz inżynier budownictwa lądowego	NR RYS. 3
SPRAWDZAJĄCY:	Tytuł: Imię: Nazwisko:		SKALA: 1:25