PRZEKRÓJ A-A

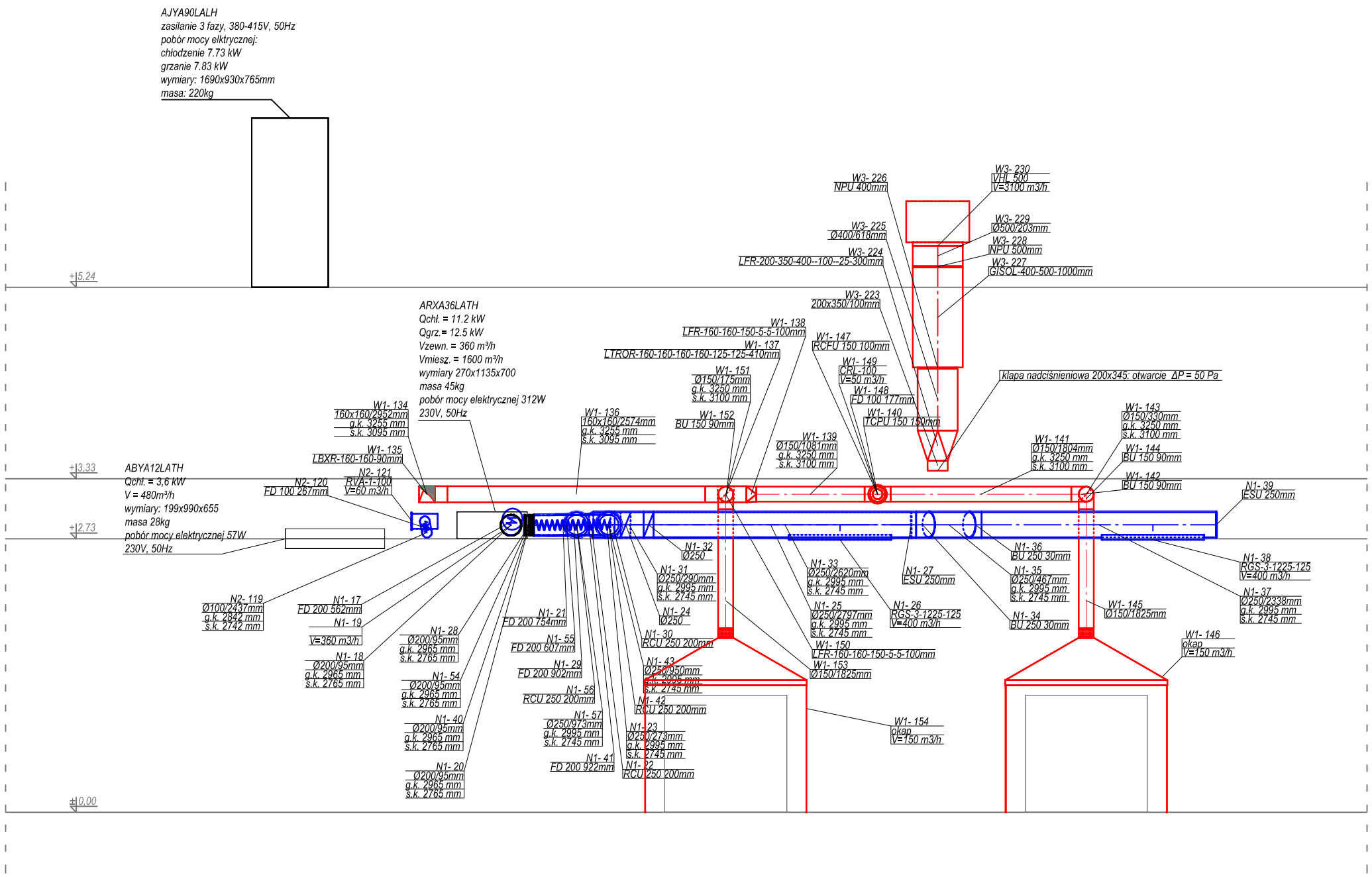

PROJEKTOWANY OKAP
SKALA 1:25

UWA|GA: Wielkość okapu dostosować do wymiaru zakupionego urządzenia !!!

RZUT Z GÓRY

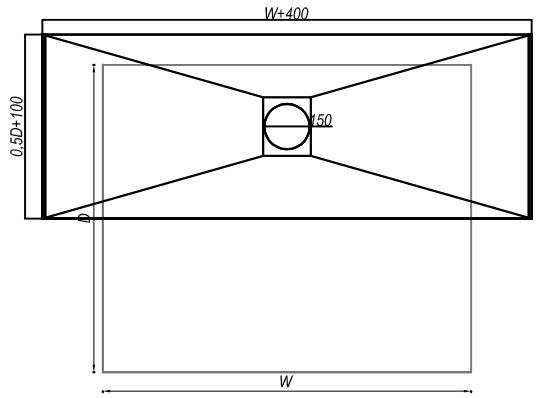

RZUT Z DOŁU

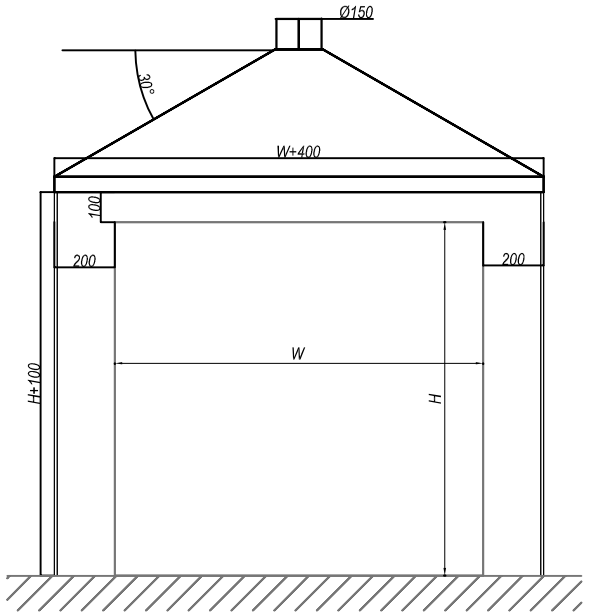

ANI PRACOWNIA PROJEKTOWA Mrowino, ul. Radziwoja 1, 62-090 Rokietnica		BRANŻA: INSTALACJE SANITARNE	
		FAZA: PROJEKT BUDOWLANO-WYKONAWCZY	
TEMAT OPRACOWANIA: *ZMIANA SPOSOBU UŻYTKOWANIA WRAZ Z PRZEBUDOWĄ CZĘŚCI POMIESZCZENIA BIBLIOTEKI NA POTRZEBY PRACOWNI KRYSTALOGRAFII I NMR*		PROJEKTOWAŁ: inż. Wojciech Dardas nr upr.: 31/83/Pw OPRACOWAŁ: Łukasz Dardas	
LOKALIZACJA: ul. Noskowskiego 12/14, 61-704 Poznań			
INWESTOR: Instytut Chemii Bioorganicznej PAN ul. Noskowskiego 12/14, 61-704 Poznań			
TEMAT RYSUNKU: WENTYLACJA, KLIMATYZACJA - PRZEKRÓJ A-A	DATA: 03/2010	SKALA: 1:50	NR RYS.: IS-09